Beispielabbildungen
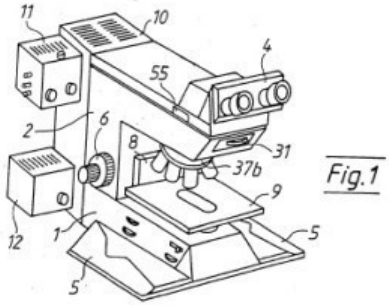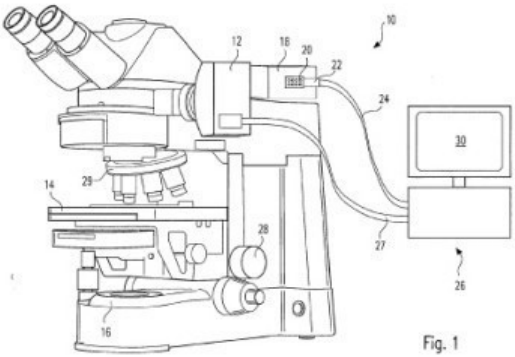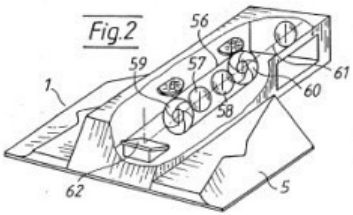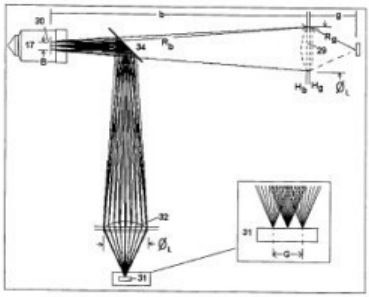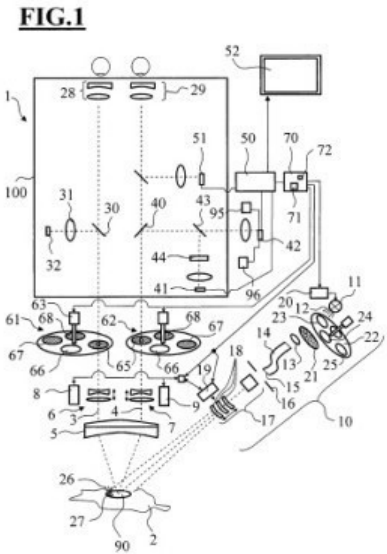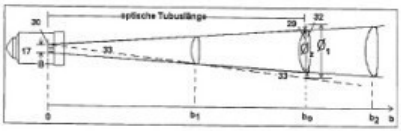
Patentsammlung
Mikroskopie