# Beispielabbildungen

## Patentsammlung
## Amal Vergaser

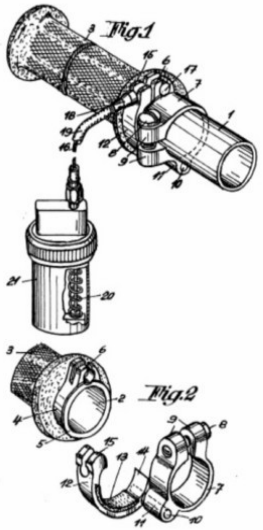


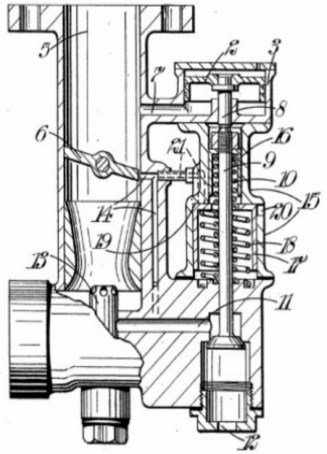

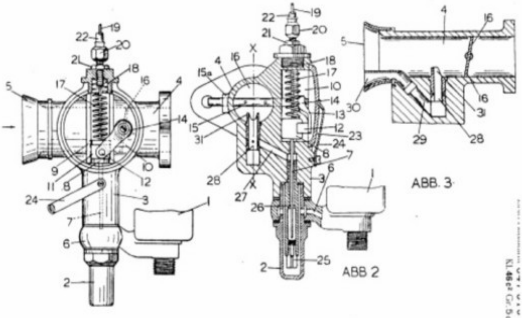


ABB. I

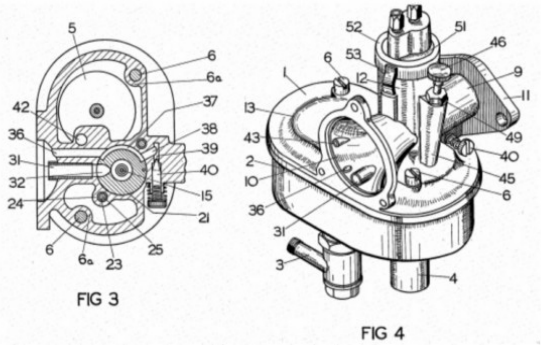

FIG 3

FIG 4